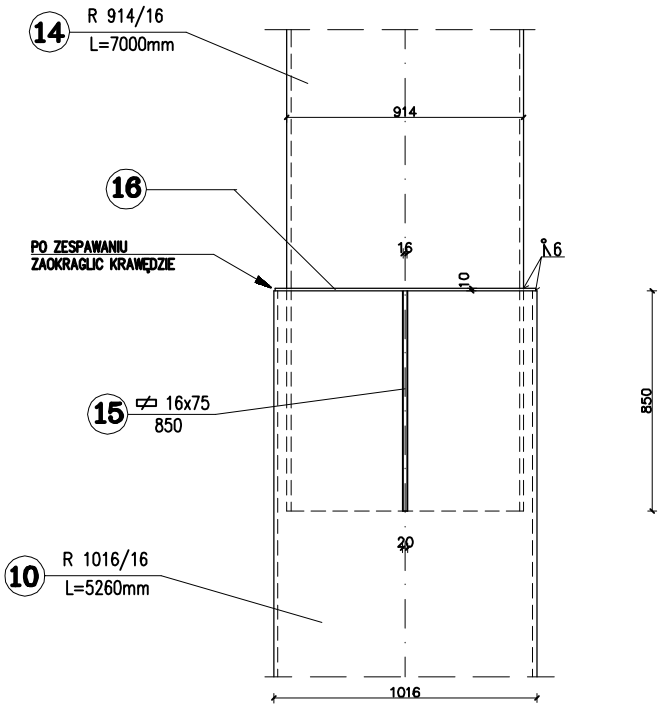

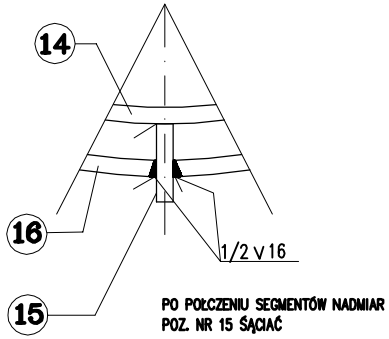

UWAGA:
–KLASA WADLIWOSCI ZŁĄCZA R3 PRZY GR.>20mm,
A R4 PRZY GR. DO 20mm W/G PN–87/M–69772
–OBOWIĄZKOWY PRÓBNY MONTAŻ SĄSIEDNICH
ELEMENTÓW
–DOPUSZCZALNE ODCHYŁKI WYKONANIA I MONTAŻU
W/G PN–B–06200:2002

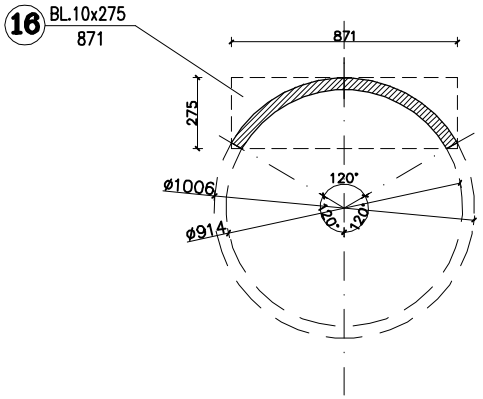

STAL S235 (St3S)
ELEKTRODY: ER 146
EB 146

nazwa rysunku: SZCZEGÓŁ POŁACZENIA SEGMENTÓW M1 Z M2	skala rysunku: 1 : 20	nr rysunku: K–13
faza projektu: PROJEKT WYKONAWCZY		
nazwa inwestycji: MASZT FLAGOWY		
adres inwestycji: Gdynia, Molo Południowe, rejon alei Jana Pawła II	numer ewidencyjny działki: 22/2 (KM 136)	
inwestor: Gmina Miasta Gdyni		
adres inwestora: 81-382 Gdynia, al. Marszałka Piłsudskiego 52/54		
nr umowy: SK/700/MG/179-W/2010 z dnia 18 marca 2010 r.		

funkcja	imię i nazwisko	nr uprawnień specjalność	nr członkowski Izby Inż. Bud.	data	podpis
projektował	mgr inż. EDWARD WROŃSKI	315 Gd/74 spec. konstr.-inż.	POMB/0050/02	08.2010	
opracował	mgr inż. PAWEŁ PALASIK	3629/Gd/88 spec. konstr.-inż.	POMB/0092/01	08.2010	
sprawdzający	mgr inż. ANDRZEJ GLUSZEK	225 Gd/73 spec. konstr.-inż.	POMB/0124/01	08.2010	